English

Română

Magyar

ZASS®

*Worldwide comfort*



**ZSMC 20**



**ZSMC 21**

# OPERATING INSTRUCTIONS
# INSTRUCŢIUNI DE UTILIZARE
# HASZNÁLATI UTASÍTÁS

MODELS/MODELE/MODELLEK:
**ZSMC 20 / ZSMC 21**

READ THESE INSTRUCTIONS CAREFULLY BEFORE USING THE MACHINE
CITIŢI CU ATENŢIE ACESTE INSTRUCŢIUNI DE FOLOSIRE ÎNAINTE DE A UTILIZA APARATUL
A GÉP HASZNÁLATA ELŐTT ALAPOSAN OLVASSA EL EZT A HASZNÁLATI UTASÍTÁST

CE


Sole importer in Romania: ZASS Romania SRL (CUI RO15328988)
Unic importator în România: Ungheni nr. 40 A, cod 547605, Mureş
Egyetlen importőr Romániában: Telefon: 0265-262870, 0265-269209, Fax: 0265-307670
www.zassromania.ro, e-mail: office@zass.ro

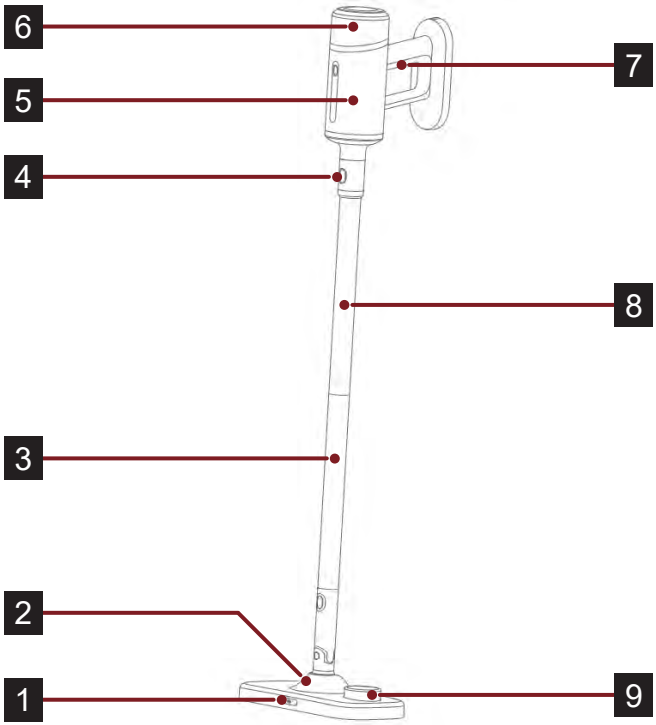
6
5
4
7
8
3
2
1
9

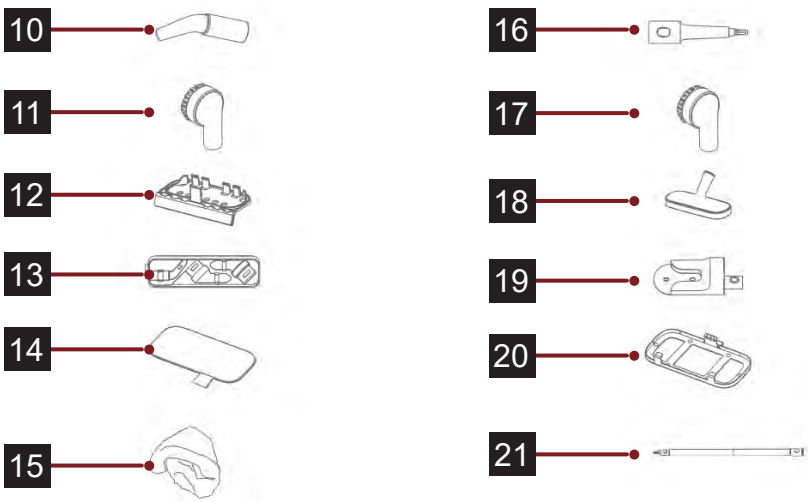
10
11
12
13
14
15
16
17
18
19
20
21

Congratulations on purchasing this ZASS product. Like all ZASS products, this product was designed on the basis of the latest technical knowledge and was manufactured using the most reliable and modern electrical / electronic components.
Before putting the appliance into operation, please allow yourself a few minutes to read the following instructions for use.
Thank you !

Carefully read the precautions in this manual before operating the unit!

**WARNING:** Do not eject the steam directly towards people or animal!

## 1. GENERAL INFORMATION and SAFETY PRECAUTIONS

**CAUTION!**
**Only use the detachable accessories when there is no steam and they are cooled down to avoid scalds.**

1. Read all instructions before using your steam mop.
2. Do not use the steam mop outdoors.
3. Do not leave the appliance unattended when plugged in. Always unplug the power cord from the electrical outlet when not in use.
4. Close attention is necessary when used by or near children, pets or plants.
5. Use only as described in this manual.
6. Use only manufacturer's recommended accessories.
7. Do not operate the appliance with a damaged plug or cord , or if the unit has been dropped or damaged. To avoid the risk of electric shock, do not disassemble or attempt to repair the appliance on your own. Incorrect re-assembly or repair can cause a risk of electrical shock or injury to persons when the appliance is used.
8. To protect against a risk of electric shock, do not immerse the steam mop into water or any other liquids.
9. Do not carry the product by power cord, close a door on the power cord, or pull the power cord near sharp edges or corners. Keep power cord away from heated surfaces.
10. Do not unplug by pulling on power cord.
11. Do not handle plug or steam mop with wet hands or operate appliance without shoes.
12. Do not put any objects into steam holes. Do not use the product with any steam holes blocked.
13. Do not put hands or feet under the steam mop in case be scalded by hot steam.
14. Use only on flat, horizontal surfaces. Do not use on walls, counters or windows.
15. Do not use on leather furniture or floors, synthetic fabrics, velet or other delicate, steam sensitive materials.
16. Do not add cleaning solutions, scented perfumes,oils or any other chemicals into the water used in this appliance as this may damage the unit or make it unsafe for use. If you live in a hard water area,we recommend using distilled water in your steam mop.
17. Never direct steam towards people,animals or plants.
18. Carefully remove the micro-fiber pad after you have finished using the steam mop and turn off the appliance.
19. Do not use alcohol, benzene or paint thinner on the unit. For cleaning the appliance, cut off the power supply and use a dry or wet cloth to wipe it.
20. Extreme caution should be paid when using this appliance to clean stairs.
21. Never use steam mop without micro-fiber pad attached, unless using it for carpet cleaning.
22. Store steam mop indoors in a cool and dry place.
23. To avoid circuit overload, do not operate another appliance on the same socket (circuit) together with the steam mop.
24. Do not leave the steam mop unattended when the system is connected to a power supply/electrical outlet.
25. Do not use extension cords or outlets with inadequate current carrying capacity.
26. Do not over turn the appliance during the usage.
27. Children must be supervised to ensure that they do not play with the appliance. Cleaning and maintenance must not be carried out by children without supervision.
28. This appliance can be used by children aged from 8 years and above only if they are supervised or have been instructed in the safe use of the appliance and understand the hazards involved. Cleaning and maintenance operations which are the responsibility of the user must not be carried out by children unless they are at least 8 years old and under close supervision. Keep the appliance and the power cord out of the reach of children under 8 years of age.
29. NO warranty is given for possible damage caused by incorrect and/or inappropriate use.
30. The manufacturer is not liable for damage resulting from incorrect use of the appliance.

**WARNING: Your steam mop is designed to clean floor with hard surfaces that can withstand high heat. Do not use on unsealed wood floor or unglazed ceramic floors. On surfaces that have been treated with wax floors, the sheen may be removed by the heat and steam action. It is always recommended to test an isolated area of the surface before proceeding. We also recommend that you check the use and care instructions from the floor manufacturer.**



**WARNING: Danger of Scalding. Please use caution when using the steam mop. The steam emitted from the openings is very hot.**

**IMPORTANT: Do not store unit with damp/wet micro-fiber cleaning pad attached. Do not store cleaning solutions, scented perfumes, oils or any other chemicals to the water used in this appliance. If you live in a hard water area, we recommend using distilled water in your steam mop.**

**IMPORTANT**

**IN ORDER TO PREVENT RISKS, YOU ARE STRICTLY FORBIDDEN TO REPLACE POWER CABLE YOURSELF. IN CASE OF DAMAGE IT SHOULD BE REPLACED BY THE LOCAL DISTRIBUTOR'S AFTER-SALES SERVICE DEPARTMENT, THE MANUFACTURER, THEIR AFTER-SALES SERVICE OR A SIMILARLY QUALIFIED PERSON.**

**IF YOUR APPLIANCE HAS BEEN DROPPED, HAVE IT CHECKED BY A PROFESSIONNAL BEFORE USING AGAIN. INTERNAL DAMAGE MAY CAUSE ACCIDENTS.**

**IN THE CASE OF PROBLEMS AND REPAIRS OF ALL TYPES CALL THE LOCAL DISTRIBUTOR'S AFTER-SALES SERVICE DEPARTMENT, THE MANUFACTURER, THEIR AFTER-SALES SERVICE OR A SIMILARLY QUALIFIED PERSON, IN ORDER TO PREVENT RISKS.**

## 2. KEY TO MACHINE PARTS (Page 2)

1 - Front steam nozzle;
2 - Mop head;
3 - Connecting pipe 1;
4 - Button for connecting pipe;
5 - Main body;
6 - Water tank;
7 - Steam switch;
8 - Connecting pipe 2;
9 - Foot control button;
10 - Bent nozzle;
11 - Nylon brush;
12 - Glass brush;
13 - Accessory storage;
14 - Mop pad;
15 - Towel;
16 - Accessory adapter;
17 - Cooper brush;
18 - Ironing brush;
19 - Wall hanger;
20 - Carpet glider;
21 - Connecting pipe.

## 3. OPERATING INSTRUCTIONS

How to Assemble Your Steam Mop

**Steam cleaner mode**

Open the package and check whether the accessories are complete according to

accessories list in the manual.
Take out the main body (see Pic 1)
*Note:* When replacing accessories and spray nozzle, the steam switch must be turned off, so as not to trigger steam and cause scalding during replacement.

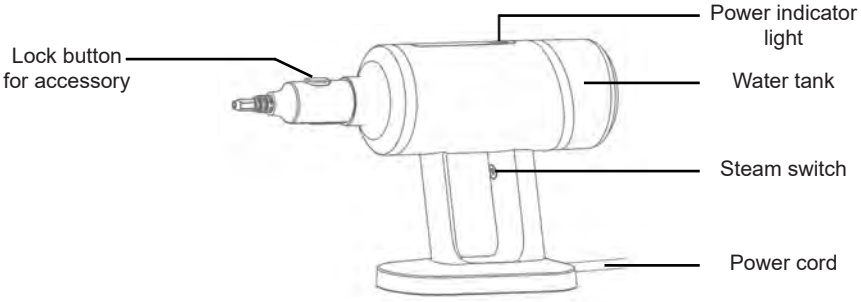


Pic 1

**Product usage**
Under the condition of unplugging the power plug, pull the water tank upward to take out the water tank . (Pic 2)
Fill the tank with full water
Note: Do not add anything except water, or will damage the heating element.

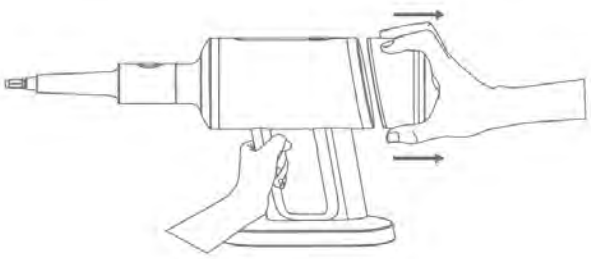

Pic 2

Plug in, If the power indicator lights up and blinks white, it indicates that the preheating is in progress. After 30 seconds, the indicator turns permanent bright with white, indicating that the preheating is finish. Press the steam button at the handshake position of the main body to release the steam .
Install and convert accessories, according to the user's different demand, after connecting the accessory adapter on the front of the main body, reasonably choose different accessories install to the adapter for use. (pic 3)

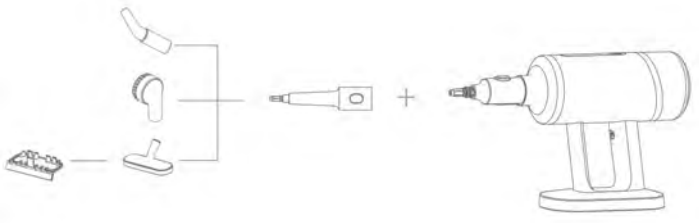

Pic 3

**Usage scenario**



Kitchen



Dors and windows



Home appliance



Sanitary ware

**Steam mop mode**

**Installation and disassembly**

Take out two pcs connecting pipe ,insert the front nozzle of connecting pipe 1 to the end of connecting pipe 2, and assemble the two connecting pipe together. (Pic 1)

Note: the connecting pipe which has plastic connector at the end is connecting pipe 1, The connecting pipe which has no plastic connector at the end, but it has a release button at the front of the pipe is connecting pipe 2

After installing two connecting pipes, take out the mop head, adjust the direction of the release button at the front end of connecting pipe 2 in accordance with the direction of the hole at the mop head, insert the front end of the connecting pipe 2 into the mop head. Make sure release button of connecting pipe is fully inserted into the hole of the mop head . (Pic 2)

After installing of connecting pipe and mop head. To align the release button which at the frond end of main boday with the limit hole which at the end of the connecting pipe 1 at the same direction,Then insert the front end of main body into the tail end of the connecting pipe 1. Ensure that the release button on the main body is fully inserted into the limit hole of connector at the end of connecting pipe 1. (Pic 3)

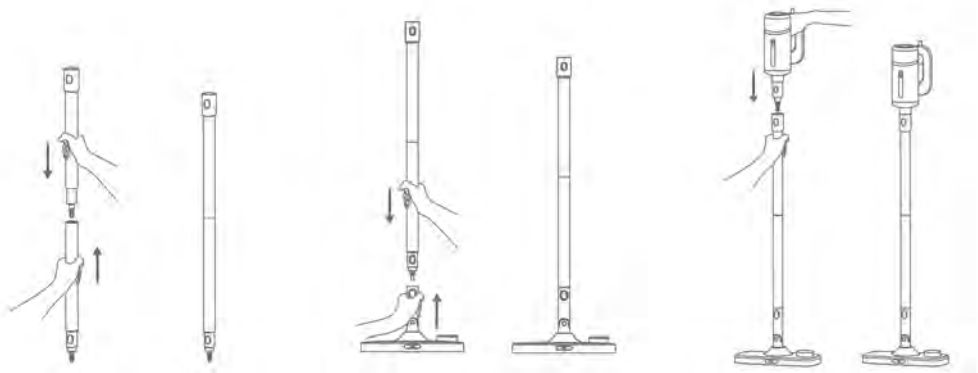

**Product Usage**

Place the short nap of the mop pad face up and press the mop head down on the mop pad. (Pic 4)

Take out the water tank from the main body, pull the water tank upward to remove the water tank, open the water tank cap, add the water to the full, cover the water tank cap,and install back the water tank to the main body. (Pic 5)

Plug in the power and wait for around 30S for the preheating.The power indicator changes from blinking white light to constant white light, press the steam button and the steam can be released. (Pic 6)

Adjust the steam directions (forward and downward), press the foot button on the mop head to adjust the steam direction. (Pic 7)

*Note:* When the preheating is not ready, although you press the steam button, the steam will not be released.

The pump will stop working automatically after 50s when the water tank lack of water, the indication light bliking quickly and white. but the product will be resumed normal if you press the steam button.

The product will auto-shut off if there has no any operation around 10mins. If you want to resume working ,you should unplug the power and plug in again ,then the product start heating again .



Pic 4



Pic 5



Pic 6

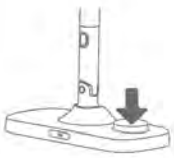

Pic 7

## 4. CARE AND MAINTENANCE

If you consistently use distilled water,cleaning the water tank is not necessary.

**Caution:** This appliance must be unplugged from the electrical outlet before performing any cleaning or maintenance tasks.

**Care the micro-fiber cleaning pad**

1. Wash the pad with mild detergent.
2. Put it in washing machine using the warm water setting, and separately from other fabrics or placing them in a garment bag first.
3. If there is loose thread, please cut if off by scissors. Do not pull the thread.

**Reserve the Steam Mop**

1. Let the appliance cool down completely before cleaning or storing.
2. Empty all water from the water tank after use.
3. Twist power cord on the cord wrap.

**Water**

1. Use tap water for all your cleaning needs.
2. However,if you live in an area with hard water,it is recommended that you use distilled water.

**Descaling**

If a reduction in the steam emission of the appliance is observed in operation, the appliance probably requires the descaling operation. Empty the appliance's water tank. We recommend the decalcifying solution from ZASS, model ZDL 02. Pour the decalcifying solution directly into the water tank following the diluting instructions for the decalcifying solution. Turn on the machine and use the solution in the machine tank until the steam flow is steady and strong. Rinse the water tank with potable water, pour demineralized water into the tank and use the machine on the steam function to rinse the internal components, until there is no longer any distinct smell of the previously used descaling solution.

## 5. TROUBLE SHOOTING

| PROBLEM | POSSIBLE CAUSE | SOLUTIONS |
|---|---|---|
| STEAM MOP DOES NOT OPERATE | 1. Power cord not firmly plugged into outlet.<br>2. No power in outlet.<br>3. Needs repair servicing | 1. Plug firmly<br>2. Check fuse or breaker. Replace fuse/reset breaker. |
| FOR THE FIRST TIME USE STEAM MOP, WATER PUMP KEEP MAKING NOISE | 1. There is no water in water tank. | 1. Please add water into water tank. |
| STEAM MOP DOES NOT MAKE STEAM | 1. No water in tank<br>2. Forget to turn on steam button | 1. Add water to the water tank following instructions<br>2. Turn on the steam button and wait 30s for its preheating. |
| STEAM MOP LEAVES WATER ON THE FLOOR | 1. Micro-fiber cleaning pad is too wet.<br>2. Low temperature of the steam resulted too much moisture. | 1. Unplug unit from power outlet and change the micro-fiber cleaning pad.<br>2. After turn on the steam mop, wait for 30s, then use it to mop the floor. |
| STEAM MOP LEFT WHITE SPOT IN FLOOR | 1. Steam mop left in one spot too long.<br>2. Hard water. | 1. Never leave the steam mop on the floor with a damp or wet cleaning pad still attached when not in use.<br>2. Use distilled water. |
| THE FLOOR IS STILL DIRTY AFTER CLEANING | 1. Micro-fiber cleaning pad is too dirty.<br>2. Mild detergent is not totally wash out.<br>3. The area has not been cleaned for a long time or the floor is covered by cooking soot. | 1. Turn off the appliance, change a clean one.<br>2. Wash the micro-fiber cleaning pad again.<br>3. Please clean the area by detergent, and then use the steam mop. |
| THE APPLIANCE IS TOUGH TO MOVE AROUND | 1. Micro-fiber cleaning pad is not installed appropriately.<br>2. Micro-fiber cleaning pad is too dirty or too wet. | 1. Install the micro-fiber cleaning pad correctly.<br>2. Change a micro-fiber cleaning pad. |

## 6. SPECIFICATION

| Model | ZSMC 20 / ZSMC 21 |
|---|---|
| Rated voltage | 230 V~ |
| Power | 1500 W |
| Frequency | 50/60 Hz |
| Tank Capacity | 400 ml |

Felicitări pentru cumpărarea acestui produs ZASS. Ca toate produsele ZASS, şi acest produs a fost conceput pe baza cunoştinţelor tehnice cele mai noi şi s-a fabricat prin utilizarea componentelor electrice/electronice cele mai fiabile şi moderne.
Înainte de a pune aparatul în funcţiune, vă rugăm să vă acordaţi câteva minute ca să citiţi instrucţiunile de utilizare care urmează.
Vă mulţumim !

Vă rugăm citiţi cu atenţie aceste intrucţiuni de utilizare înainte de utilizarea aparatului!

**ATENȚIE:** Nu pulverizați aburul direct către oameni sau animale!

# 1. INFORMAȚII GENERALE şi MĂSURI DE PRECAUŢIE

**ATENŢIE !**
**Utilizați accesoriile detașabile numai atunci când nu există abur și sunt răcite pentru a evita opărirea.**

1. Citiți cu atenție toate instrucțiunile înainte de utilizare.
2. Nu utilizați mopul cu abur în exterior.
3. Nu lăsați aparatul nesupravegheat cât timp este conectat la priză. Scoateți-l din priză atunci când nu este folosit.
4. Supravegherea atentă este necesară atunci când acesta este utilizat în preajma copiilor, animalelor de companie sau plantelor.
5. Folosiți aparatul doar conform instrucțiunilor din acest manual.
6. Folosiți exclusiv accesoriile recomandate de producător.
7. Nu utilizați aparatul dacă ștecherul sau cablul de alimentare este deteriorat sau dacă acesta a fost scăpat ori avariat. Pentru a evita riscul de electrocutare, nu demontați și nu încercați să reparați aparatul. Reasamblarea sau repararea incorectă poate duce la șoc electric sau răniri în timpul utilizării.
8. Pentru a preveni riscul de șoc electric, nu introduceți mopul în apă sau în alte lichide.
9. Nu transportați aparatul trăgând de cablul de alimentare și nu îl treceți pe sub uși sau pe lângă colțuri ascuțite. Evitați contactul cablului cu suprafețe fierbinți.
10. Deconectați aparatul trăgând de ștecher, nu de cablu.
11. Nu atingeți ștecherul sau aparatul cu mâinile ude. Nu folosiți aparatul desculț.
12. Nu introduceți obiecte în orificiile de abur și nu folosiți mopul dacă acestea sunt blocate.
13. Nu atingeți partea inferioară a mopului în timpul funcționării. Aburul fierbinte poate provoca arsuri.
14. Folosiți aparatul doar pe suprafețe plane și orizontale. Nu este destinat utilizării pe pereți, blaturi sau ferestre.
15. Nu utilizați mopul pe suprafețe sau materiale sensibile la abur, cum ar fi pielea, textilele sintetice, catifeaua sau alte materiale delicate.
16. Nu adăugați soluții de curățare, parfumuri, uleiuri sau alte substanțe chimice în apa folosită în aparat, întrucât acestea pot afecta funcționarea corectă sau siguranța dispozitivului. Dacă locuiți într-o zonă cu apă dură, se recomandă utilizarea apei distilate.
17. Nu îndreptați jetul de abur spre persoane, animale sau plante.
18. După utilizare, opriți aparatul și detașați cu grijă laveta din microfibră.
19. Nu curățați aparatul cu alcool, benzen sau diluanți. Deconectați-l de la priză și ștergeți-l cu o cârpă uscată sau ușor umedă.
20. Acordați o atenție deosebită atunci când utilizați aparatul pentru curățarea scărilor.
21. Nu utilizați mopul fără laveta din microfibră, cu excepția cazului în care este folosit împreună cu accesoriul pentru covoare.
22. Depozitați aparatul în interior, într-un loc răcoros și uscat.
23. Pentru a evita suprasolicitarea circuitului electric, nu conectați alte aparate în aceeași priză cu mopul cu abur.
24. Nu lăsați mopul conectat la priză atunci când nu este utilizat.
25. Nu folosiți prelungitoare sau prize care nu suportă consumul electric al aparatului.
26. Nu înclinați excesiv aparatul în timpul utilizării.
27. Copiii trebuie supravegheaţi pentru a vă asigura că nu se joacă cu aparatul. Curățarea și întreținerea nu

trebuie efectuate de copii nesupravegheați.
28. Acest aparat poate fi folosit de copiii de peste 8 ani, doar dacă sunt supravegheaţi sau dacă au fost instruiţi cu privire la utilizarea în siguranţă a aparatului și au înţeles pericolele pe care le implică utilizarea acestuia. Operațiunile de curățare și întreținere ce sunt în sarcina utilizatorului nu trebuie efectuate de copii, decât dacă au cel puţin 8 ani și dacă sunt atent supravegheaţi. Nu lăsaţi aparatul și cablul de alimentare la îndemâna copiilor cu vârste mai mici de 8 ani.
29. NU se acordă garanţie pentru posibilele deteriorări care sunt cauzate printr-o utilizare greşită și/sau necorespunzătoare.
30. Firma producătoare nu este responsabilă pentru pagube rezultate din utilizarea incorectă a aparatului.



**AVERTISMENT:** Mopul dvs. cu abur este proiectat pentru a curăța podeaua cu suprafețe dure care pot rezista la căldură ridicată. A nu se utiliza pe pardoseli din lemn natur, nelăcuit sau pardoseli din ceramică nesmălțuită. Pe suprafețele care au fost tratate cu ceară, luciul poate fi îndepărtat prin curățarea suprafeței de căldură și abur. Este întotdeauna recomandat să testați o zonă izolată a suprafeței înainte de a continua. De asemenea, vă recomandăm să verificați instrucțiunile de utilizare de la producătorul suprafeței de lemn.

**ATENȚIE: Pericol de opărire.** Vă rugăm să aveți grijă când utilizați mopul cu aburi. Aburul emis de aparat este foarte fierbinte.

**IMPORTANT:** Nu depozitați aparatul cu husa din microbibră a mopului atașată udă sau umedă. Nu utilizați soluții de curățare parfumate, uleiuri sau alte substanțe chimice în apa utilizată în acest aparat. **Dacă locuiți într-o zonă cu apă dură, vă recomandăm să folosiți apă distilată/demineralizată în mopul cu aburi.**
**NICIODATĂ NU IMERSAȚI MOPUL CU ABURI ÎN APĂ!**

**IMPORTANT:**
**Pentru a preveni orice risc, este strict interzis să înlocuiți singur cablul de alimentare. În caz de deteriorare, acesta trebuie înlocuit de către departamentul de service autorizat ZASS.**
**Dacă aparatul a fost scăpat sau lovit, nu îl utilizați înainte de a fi verificat de un specialist.**
**Deteriorările interne pot duce la accidente.**

## 2. PREZENTARE (Pagina 2)

1 - Duză frontală pentru abur;
2 - Bază mop;
3 - Tub de extensie 1;
4 - Buton pentru conectarea tubului;
5 - Corp aparat;
6 - Rezervor de apă;
7 - Comutator de abur;
8 - Tub de extensie 2;
9 - Buton de acționare cu piciorul;
10 - Duză curbată;
11 - Perie nailon;
12 - Racletă pentru geamuri;
13 - Compartiment pentru depozitarea accesoriilor;
14 - Lavetă mop;
15 - Lavetă/cârpă;
16 - Adaptor pentru accesorii;
17 - Perie din cupru;
18 - Perie pentru călcat;
19 - Suport de perete;
20 - Accesoriu pentru covoare;
21 - Tub de extensie.

## 3. UTILIZARE

Cum se asamblează mopul cu abur

**Modul curățare cu abur**

Deschideți ambalajul și verificați dacă toate accesoriile sunt incluse, conform listei din manual.
Scoateți corpul principal (vezi imaginea 1).

**Atenție:** Atunci când schimbați accesoriile sau duza de abur, asigurați-vă că butonul de abur este oprit, pentru a evita riscul de arsuri cauzate de aburul fierbinte.

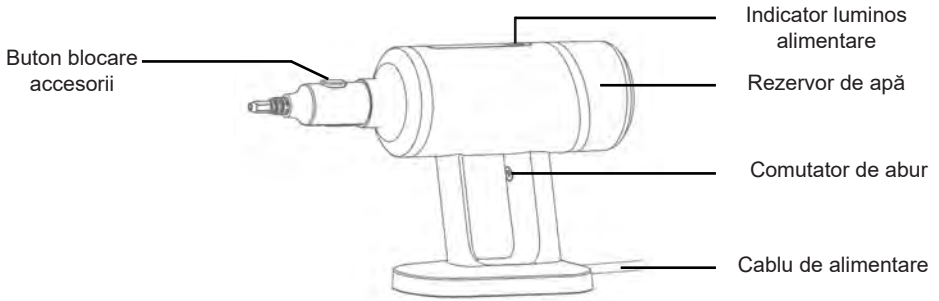


Img. 1

**Utilizare:** Cu aparatul scos din priză, trageți rezervorul de apă în sus pentru a-l detașa (imaginea 2).
Umpleți rezervorul cu apă curată, până la nivelul maxim.
Important: Folosiți doar apă. Nu adăugați soluții de curățare, parfumuri sau alte substanțe, deoarece pot afecta sistemul de încălzire.

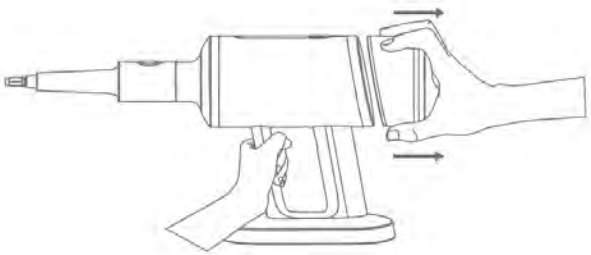

Img. 2

Conectați aparatul la priză. Dacă indicatorul luminos clipește alb, înseamnă că se încălzește. După aproximativ 30 de secunde, lumina va deveni constantă, semn că aparatul este gata de folosit. Apăsați butonul de abur aflat pe mânerul corpului principal pentru a elibera aburul.
Pentru a monta accesoriile, conectați adaptorul special la partea din față a aparatului, apoi alegeți accesoriul dorit și fixați-l corespunzător (vezi imaginea 3.)

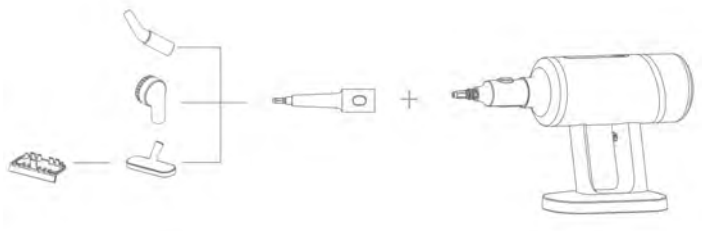



Img. 3

## ASAMBLAREA APARATULUI

**Important:** NU folosiți niciodată mopul cu abur fără mopul de curățare din microfibre atașat la baza sa sau fără apă în rezervorul de apă.

1. Vă rugăm să curățați zona care necesită curățarea cu abur înainte de a utiliza mopul cu abur.
2. Așezați husa de curățare a microfibrei sub baza mopului. Asigurați-vă ca partea cu velcro să fie orientată în sus (conform fig. 1).
3. Apăsați butonul „PUSH" de pe corpul aparatului, apoi ridicați-l pentru a scoate rezervorul de apă (conform fig. 2).
4.Răsuciți dopul în sens invers acelor de ceasornic (conform fig. 3) și turnați apă în rezervorul de apă. Nu umpleți excesiv rezervorul de apă. Păstrați nivelul apei sub linia marcată cu „450ml" de pe rezervorul de apă.
5. Puneți dopul, strângând în sensul acelor de ceasornic pe rezervorul de apă.
6. Reașezați rezervorul de apă pe corpul aparatului (se va auzi un "click").
7. Răsuciți suportul de cablu de pe mâner (trăgând ușor mai întâi spre Dvs.) pentru a desface/detașa cablul de alimentare rapid și complet.
8. Verificați dacă tensiunea este corespunzătoare alimentării aparatului. Conectați aparatul la priza electrică.
9. Porniți întrerupătorul de alimentare.
10. Este nevoie de aproximativ 35 de secunde pentru ca aparatul să se încălzească și să furnizeze abur.
11. Așteptați câteva secunde, lăsați mai întâi husa de curățare din microfibră să se umezească, apoi începeți să ștergeți podeaua cu o mișcare înainte și înapoi.
12. Când rezervorul de apă este gol, mopul cu abur nu va mai emite abur. Deconectați cablul de alimentare de la priza electrică și umpleți rezervorul de apă urmând instrucțiunile de mai sus.
13. Detașați husa de curățare și dacă este necesar, pentru a curăța covorul din locuință, montați glisorul de covor.

### Exemple de utilizare



Bucătărie



Uși și ferestre

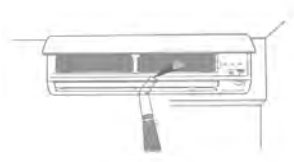

Electrocasnice



Obiecte și instalații sanitare

**Mod mop cu abur**
**Montare și demontare**
Scoateți cele două tuburi de extensie. Introduceți capătul frontal al tubului 1 în capătul tubului 2, până se fixează (imaginea 1).
Notă: Tubul care are conector din plastic este tubul 1. Cel fără conector, dar cu buton de eliberare, este tubul 2.
După conectarea tuburilor, scoateți capul mopului. Aliniați butonul de eliberare de la capătul tubului 2 cu orificiul de fixare de pe capul mopului. Introduceți capătul tubului 2 în capul mopului până când butonul de eliberare face clic în orificiu (imaginea 2).
Apoi, aliniați butonul de eliberare de la capătul corpului principal cu orificiul de fixare aflat la capătul tubului 1, apoi introduceți partea frontală a corpului principal în capătul tubului 1 până când butonul de eliberare se fixează corespunzător (imaginea 3).

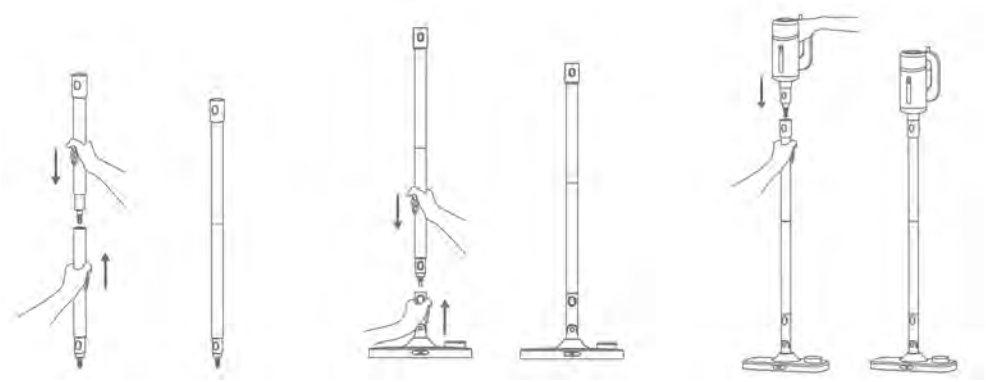

**Utilizare:**
Așezați laveta mopului cu partea pufoasă în sus și apăsați mopul deasupra (imaginea 4).
Scoateți rezervorul de apă, umpleți-l, puneți capacul la loc și fixați rezervorul înapoi pe aparat (imaginea 5).
Conectați aparatul la priză și așteptați aproximativ 30 de secunde până se încălzește. Când indicatorul luminos devine alb constant, apăsați butonul de abur pentru a începe curățarea (imaginea 6).
Pentru a ajusta direcția aburului (în față sau în jos), apăsați butonul de acționare cu piciorul de pe capul mopului (imaginea 7).
*Notă:* Dacă aburul nu pornește imediat, este posibil ca preîncălzirea să nu fie finalizată. Dacă rezervorul rămâne fără apă, pompa se va opri automat după 50 de secunde. Indicatorul va începe să clipească rapid în alb. Apăsați din nou butonul de abur după realimentare. Dacă nu este utilizat timp de 10 minute, aparatul se va opri automat. Pentru a-l reporni, scoateți-l din priză și conectați-l din nou – încălzirea va reîncepe.

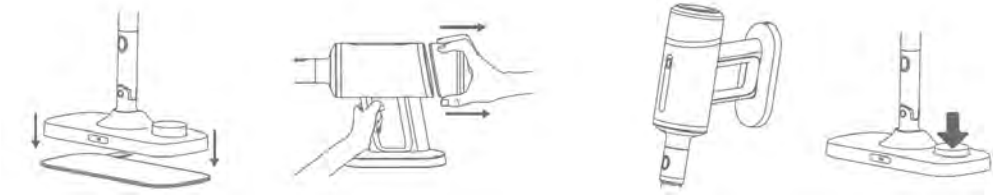

Img 4 Img 5 Img 6 Img 7

## 4. CURĂȚARE ŞI ÎNTREȚINERE

Dacă utilizați constant apă distilată, curățarea rezervorului de apă nu este necesară.
**Atenție:** Aparatul trebuie scos din priză înainte de efectuarea oricăror operațiuni de curățare sau întreținere.

**Îngrijirea lavetei din microfibră**

1. Spălați laveta cu un detergent delicat.
2. Poate fi spălată la mașina de spălat, folosind un program cu apă călduță, separat de alte țesături sau plasată într-un săculeț special pentru rufe.
3. Dacă există fire desfăcute, tăiați-le cu o foarfecă. Nu trageți de ele.

**Depozitarea mopului cu abur**

1. Lăsați aparatul să se răcească complet înainte de curățare sau depozitare.
2. Goliți complet rezervorul de apă după fiecare utilizare.
3. Rulați cablul de alimentare în jurul sistemului special de prindere.

**Apă**

1. Se poate folosi apă de la robinet pentru toate activitățile de curățare.
2. Totuși, dacă locuiți într-o zonă cu apă dură, se recomandă utilizarea apei distilate.

**Decalcifierea**

Dacă se observă o reducere de emisie aburi a aparatului în funcționare, aparatul probabil necesită efectuarea operației de decalcifiere. Goliți rezervorul de apă al aparatului. Recomandăm soluția de decalcifiere de la ZASS, modelul ZDL 02. Turnați soluția de decalcifiere direct în rezervorul de apă respectând indicațiile de diluție a soluției de decalcifiere. Porniți aparatul și utilizați soluția din rezervorul aparatului până când debitul de aburi va fi constant și puternic. Clătiți cu apă potabilă rezervorul de apă, turnați în rezervor apă demineralizată și utilizați aparatul pe funcția de aburi pentru clătirea componentelor interne, până când nu se va mai simți un miros aparte a soluției de decalcifiere utilizate anterior.

## 5. REMEDIERE PROBLEME

| PROBLEMĂ | CAUZE POSIBILE | SOLUȚII |
|---|---|---|
| MOPUL CU ABUR NU FUNCȚIONEAZĂ | 1. Cablu de alimentare nu este bine introdus în priză.<br>2. Priza nu are curent.<br>3. Necesită reparații. | 1. Introduceți corect cablul în priză.<br>2. Verificați siguranța sau întrerupătorul. Înlocuiți siguranța / resetați întrerupătorul. |
| LA PRIMA UTILIZARE, POMPA DE APĂ FACE ZGOMOT CONSTANT | 1. Nu este apă în rezervor. | 1. Adăugați apă în rezervor. |
| MOPUL NU PRODUCE ABUR | 1. Nu este apă în rezervor.<br>2. S-a uitat pornirea butonului de abur. | 1. Adăugați apă conform instrucțiunilor.<br>2. Porniți butonul de abur și așteptați 30 de secunde pentru preîncălzire. |
| MOPUL CU ABUR LASĂ APĂ PE PODEA | 1. Laveta din microfibră este prea umedă.<br>2. Temperatura scăzută a aburului produce umiditate excesivă. | 1. Scoateți aparatul din priză și înlocuiți laveta din microfibră.<br>2. După pornirea mopului, așteptați 30 de secunde înainte de utilizare. |
| MOPUL CU ABUR LASĂ PETE ALBE PE PODEA | 1. A fost lăsat prea mult timp într-un singur loc.<br>2. Apă dură. | 1. Nu lăsați mopul cu laveta umedă pe podea în timpul pauzelor de utilizare.<br>2. Folosiți apă distilată. |
| PODEAUA RĂMÂNE MURDARĂ DUPĂ CURĂȚARE | 1. Laveta din microfibră este prea murdară.<br>2. Detergentul nu a fost bine clătit.<br>3. Zona este foarte murdară sau acoperită cu grăsime. | 1. Opriți aparatul și schimbați laveta cu una curată.<br>2. Spălați din nou laveta.<br>3. Curățați zona cu detergent, apoi folosiți mopul cu abur. |
| APARATUL ESTE GREU DE MANEVRAT | 1. Laveta nu este instalată corect.<br>2. Laveta este prea murdară sau prea udă. | 1. Asamblați corect laveta.<br>2. Înlocuiți laveta cu una curată și uscată. |

## 6. SPECIFICAȚII

| Model | ZSMC 20 / ZSMC 21 |
|---|---|
| Tensiune alimentare | 230 V~ |
| Putere nominală | 1500 W |
| Frecvență | 50/60 Hz |
| Capacitate rezervor apă | 400 ml |

Gratulálunk a ZASS termék megvásárlásához. Mint minden ZASS termék, ez a termék a legújabb műszaki ismeretek alapján készült, és a legmegbízhatóbb és legmodernebb elektromos / elektronikus alkatrészek felhasználásával készült.
Mielőtt üzembe helyezné a készüléket, kérjük, hagyja magát néhány percig, hogy elolvassa az alábbi használati utasításokat.
Köszönjük!

Kérjük, olvassa el figyelmesen ezeket az utasításokat használat előtt.

**VIGYÁZAT:** Ne irányítsa a gőzt közvetlenül emberek vagy állatok felé!

# 1. ÁLTALÁNOS TUDNIVALÓK és BIZTONSÁGI ELŐÍRÁSOK

**FIGYELEM !**
**A levehető tartozékokat csak akkor használja, ha nincs gőz, és lehűltek a forrázás elkerülése érdekében.**

1. Használat előtt olvassa el a teljes használati útmutatót.
2. A készüléket ne használja kültéren.
3. Ne hagyja a készüléket felügyelet nélkül, amikor az áramforrásra van csatlakoztatva. Használat után mindig húzza ki a csatlakozót a konnektorból.
4. Fokozott figyelem szükséges, ha gyerekek, háziállatok vagy növények közelében használja.
5. Csak a használati útmutatóban leírtak szerint használja.
6. Csak a gyártó által ajánlott tartozékokat használja.
7. Ne használja a készüléket, ha a csatlakozó vagy a kábel sérült, ha a készülék leesett vagy megsérült. Az áramütés elkerülése érdekében ne szerelje szét és ne próbálja megjavítani a készüléket saját kezűleg. A hibás összeszerelés vagy javítás áramütést vagy sérülést okozhat.
8. Az áramütés kockázatának elkerülése érdekében ne merítse a készüléket vízbe vagy más folyadékba.
9. Ne húzza meg a készüléket a tápkábelnél fogva, ne csukjon rá ajtót, és ne húzza éles sarkok vagy élek közelében. Tartsa a vezetéket távol forró felületektől.
10. Ne a kábelnél fogva húzza ki a csatlakozót a konnektorból.
11. Ne nyúljon a csatlakozóhoz vagy a készülékhez nedves kézzel, és ne használja mezítláb.
12. Ne helyezzen semmilyen tárgyat a gőznyílásokba, és ne használja a készüléket, ha a nyílások el vannak záródva.
13. Ne tegye a kezét vagy lábát a készülék alá a forró gőz okozta égési sérülések elkerülése érdekében.
14. Csak sík, vízszintes felületeken használja. Ne használja falakon, pultokon vagy ablakokon.
15. Ne használja bőrbútorokon, szintetikus anyagokon, bársonyon vagy egyéb érzékeny, gőzre érzékeny felületeken.
16. Ne adjon tisztítószert, illatanyagokat, olajokat vagy bármilyen más vegyszert a víztartályba, mert ezek károsíthatják a készüléket vagy veszélyessé tehetik a használatát. Kemény víz esetén javasolt desztillált víz használata.
17. Soha ne irányítsa a gőzt emberekre, állatokra vagy növényekre.
18. A használat befejeztével óvatosan távolítsa el a mikroszálas törlőt, és kapcsolja ki a készüléket.
19. Ne használjon alkoholt, benzint vagy hígítót a tisztításához. A készülék tisztításához húzza ki az áramforrásból, és törölje le száraz vagy nedves ruhával.
20. Különösen óvatosan használja lépcsők tisztításakor.
21. Ne használja mikroszálas törlő nélkül, kivéve szőnyegtisztítás esetén.
22. Tárolja a készüléket beltérben, hűvös, száraz helyen.
23. Ne használjon más készülékeket ugyanazon konnektorban a hálózat túlterhelésének elkerülése érdekében.
24. Ne hagyja a készüléket felügyelet nélkül, amikor az áramforrásra van csatlakoztatva.
25. Ne használjon hosszabbítót vagy olyan csatlakozót, amely nem megfelelő áramerősséget biztosít.
26. Használat közben ne döntse meg túlzottan a készüléket.
27. Használata kisgyermek közelében fokozott elővigyázatosságot igényel. A gyermekek nem játszhatnak a készülékkel. A felhasználó által végzett tisztítást és karbantartást csak 8 év feletti, felügyelettel rendelkező gyermekek végezhetik. A 8 év alatti gyermekeket távol kell tartani a készüléktől és annak tápkábelétől.
28. NEM vállalunk garanciát a helytelen és/vagy nem rendeltetésszerű használatból eredő esetleges károkra.
29. A gyártó, illetve forgalmazó nem vállal felelősséget a nem rendeltetésszerű használatból eredő károkért, illetve az illetéktelen személy általi javításért!

**FIGYELMEZTETÉS: A gőzmosógépet úgy tervezték, hogy tisztítsa meg a padlót kemény felületekkel, amelyek ellenállnak a magas hőnek. Ne használja lezáratlan fapadlón vagy mázatlan kerámia padlón. A viaszpadlóval kezelt felületeken a fény és hőgőz hatásával eltávolítható. A folytatás előtt mindig ajánlott a felület egy elszigetelt területét tesztelni. Azt is javasoljuk, hogy ellenőrizze a padló gyártójának használati és gondozási utasításait.**

**FIGYELEM: Forrázás veszélye. Kérjük, legyen óvatos a gőzmop használatakor. A nyílásokból kibocsátott gőz nagyon forró.**

**FONTOS: Ne tárolja a készüléket nedves / nedves mikroszálas tisztító párnával. Ne tároljon tisztító oldatokat, illatos parfümöket, olajokat vagy egyéb vegyszereket a készülékben használt vízhez. Ha kemény vizes környezetben él, javasoljuk, hogy desztillált vizet használjon gőzmopjában.**

**FONTOS**

**A KOCKÁZATOK MEGELŐZÉSE ÉRDEKÉBEN SZIGOROSAN TILOS MEGTÖLTENI AZ ÁRAMKÁBELT. KÁROSAL A HELYI FORGALMAZÓ FORGALMAZÁSA UTÁNI SZOLGÁLTATÁSI OSZTÁLYÁNAK, A GYÁRTÓNAK, AZ ELADÁSI UTÁN SZOLGÁLTATÁSÁNAK, VAGY HASONLÓL MINŐSÍTETT SZEMÉLYNEK KELL CSERÉLNI.**

**HA A KÉSZÜLÉKE LETÖLTÖTT, A VISSZAHASZNÁLAT ELŐTT SZAKMAI SZEMÉLYI ELLENŐRIZZE. A BELSŐ KÁROK BALESETEKET OKOZHATNAK.**

**MINDEN TÍPUSÚ PROBLÉMA ÉS JAVÍTÁS ESETÉN HÍVJÁK A HELYI FORGALMAZÓ FORGALMAZÁSI UTÁNI SZOLGÁLTATÁSI OSZTÁLYÁT, A GYÁRTÓT, ELADÁSI UTÁNI SZOLGÁLTATÁSÁT, VAGY HASONLÓL MINŐSÍTETT SZEMÉLYET A KOCKÁZATOK MEGELŐZÉSE ÉRDEKÉBEN.**

## 2. A GÉP ALKOTÓELEMEI (2 Oldal)

1 - Első gőzfúvóka;
2 - Mop fej;
3 - Csatlakozócső 1;
4 - Csatlakozócső gombja;
5 - Főegység;
6 - Víztartály;
7 - Gőzkapcsoló;
8 - Csatlakozócső 2;
9 - Lábvezérlő gomb;
10 - Hajlított fúvóka;
11 - Nylon kefe;
12 - Ablaktisztító fej;
13 - Tartozéktároló;
14 - Felmosó kendő;
15 - Törlőkendő;
16 - Tartozék adapter;
17 - Rézkefe;
18 - Vasalókefe;
19 - Falitartó;
20 - Szőnyegtisztító;
21 - Csatlakozócső.

## 3. A TERMÉK TELEPÍTÉSE

Hogyan kell összeszerelni a gőztisztítót

**Gőztisztító mód**

Nyissa ki a csomagot, és ellenőrizze, hogy az tartalmazza-e az összes kiegészítőt a használati utasításban szereplő lista szerint.
Vegye ki a főegységet (lásd 1. kép).
Megjegyzés: Az kiegészítők és a permetező fúvóka cseréjekor a gőzkapcsolót ki kell kapcsolni, hogy elkerülje a gőz kibocsátását, ami égési sérülést okozhat a csere alatt.

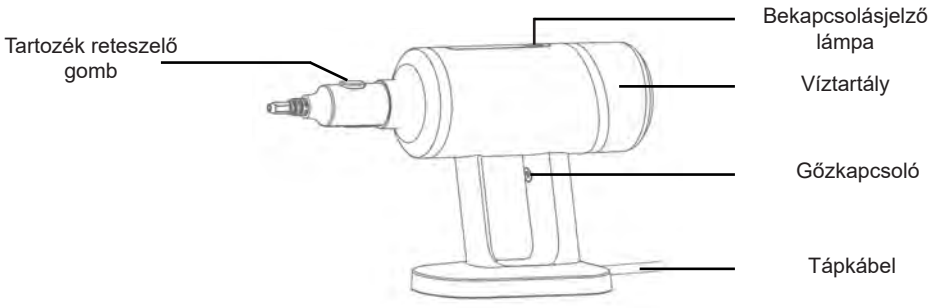


1 kép

**A termék használata**

A tápkábel kihúzása után emelje fel a víztartályt, hogy eltávolítsa azt (2. kép).
Töltse fel a víztartályt teljesen vízzel.
Megjegyzés: Vízen kívül ne adjon hozzá semmit, különben károsíthatja a fűtőelemet.

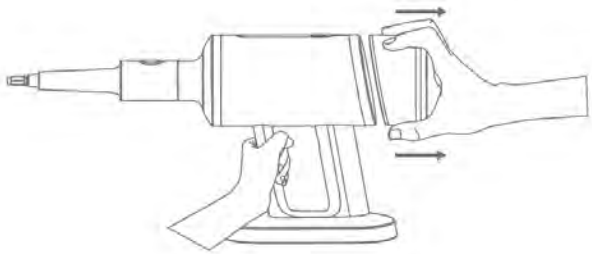

2 kép

Csatlakoztassa a készüléket a hálózatra. Ha a tápegység jelzőfénye fehéren villog, az a melegítési folyamatot jelzi. 30 másodperc múlva a jelzőfény folyamatosan fehérre vált, jelezve, hogy a melegítés befejeződött. Nyomja meg a gőz gombot a főegység fogási pontján a gőz felszabadításához.
Szerelje fel és cserélje ki a kiegészítőket a felhasználó igényei szerint. Miután csatlakoztatta a kiegészítő adaptert a főegység elejére, válassza ki a megfelelő kiegészítőket, és szerelje fel őket az adapterre a használathoz (3. kép).

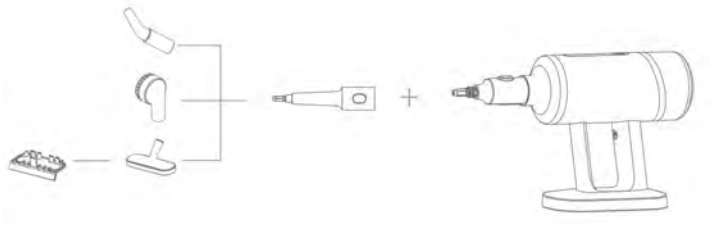

3 kép

**A készülék összeszerelése**

*Fontos:* SOHA ne használja a gőzfelmosót anélkül, hogy a mikroszálas tisztítópárna nincs a talpához rögzítve, vagy ha nincs víz a víztartályban.

1. Kérjük, tisztítsa meg a gőztisztításra szoruló területet a gőzfelmosó használata előtt.
2. Helyezze a mikroszálas tisztítófedelet a mop talpa alá. Győződjön meg arról, hogy a tépőzáras oldal felfelé néz (az 1. ábrán látható módon).
3. Nyomja meg a “PUSH” gombot a készülék testén, majd emelje fel a víztartály eltávolításához (ahogyan a 2. ábrán látható).
4. Forgassa el a kupakot az óramutató járásával ellentétes irányba (a 3. ábra szerint), és öntsön vizet a víztartályba. Ne töltse túl a víztartályt. Tartsa a vízszintet a víztartályon a „450 ml” jelzésű vonal alatt.
5. Helyezze a kupakot az óramutató járásával megegyező irányba húzva a víztartályra.
6. Helyezze vissza a víztartályt a készülék testére (kattanás hallatszik).
7. Csavarja el a kábeltartót a fogantyún (először óvatosan húzza maga felé), hogy gyorsan és teljesen kicsavarja/leválasztsa a tápkábelt.
8. Ellenőrizze, hogy a feszültség megfelel-e a készülék tápfeszültségének. Csatlakoztassa a készüléket az elektromos aljzathoz.
9. Kapcsolja be a főkapcsolót.
10. Körülbelül 35 másodpercet vesz igénybe, amíg a gép felmelegszik és gőzt bocsát ki.
11. Várjon néhány másodpercet, először hagyja megnedvesedni a mikroszálas tisztítópárnát, majd kezdje el oda-vissza mozdulatokkal felmosni a padlót.
12. Ha a víztartály üres, a gőzfelmosó már nem bocsát ki gőzt. Húzza ki a tápkábelt a konnektorból, és töltse fel a víztartályt a fenti utasítások szerint.
13. Távolítsa el a tisztítófedelet, és ha szükséges, szerelje fel a szőnyegcsúszkát, hogy megtisztítsa a szőnyeget otthonában.

**Használati területek**



Konyha



Ajtók és ablakok



Készülékek



Szaniter tárgyak és berendezések

**Gőztisztítás mód**

**Összeszerelés és szétszerelés**

Vegye ki a két összekötő csövet, illessze be a 1-es cső előre mutató fúvókáját a 2-es cső végébe, és szerelje össze a két csövet (1. kép).

Megjegyzés: Az a cső, amelyiknek műanyag csatlakozója van a végén, az az 1-es cső.
A cső, amelyiknek nincs műanyag csatlakozója, de az elején elhelyezkedik egy kioldó gomb, az a 2-es cső.
Miután beszerelte a két összekötő csövet, vegye ki a mop fejét, és állítsa be a kioldó gomb irányát a 2-es cső végén, hogy az illeszkedjen a mop fején lévő nyílás irányával, majd helyezze be a 2-es cső végét a mop fejébe. Győződjön meg róla, hogy a cső kioldó gombja teljesen beleillik a mop fejének nyílásába (2. kép).
A cső és mop fejének beszerelése után illessze össze a főegység elülső végén lévő kioldó gombot az 1-es cső végén lévő határnyílással ugyanabba az irányba, majd helyezze be a főegység előző végén lévő végét az 1-es cső végébe. Győződjön meg arról, hogy a főegység kioldó gombja teljesen belekerült az 1-es cső csatlakozójának határnyílásába (3. kép).





**A termék használata**
Helyezze a felmosó kendőt a padlóra úgy, hogy a rövidebb szálú oldala felfelé nézzen, majd nyomd rá a mopfejet, hogy rögzüljön. (4. kép)
Vegye ki a víztartályt a főegységből, felfelé húzva, csavarja le a kupakot, töltse meg teljesen vízzel, zárja vissza, majd helyezze vissza a tartályt a helyére. (5. kép)
Csatlakoztassa a készüléket az áramforráshoz. A fehér villogó jelzőfény azt jelzi, hogy a felfűtés folyamatban van. Kb. 30 másodperc múlva a fény folyamatos világításra vált – ez jelzi, hogy a készülék használatra kész. Nyomja meg a gőzkapcsolót a készülékház fogantyúján, hogy elinduljon a gőzölés. (6. kép)
A gőz irányának (előre vagy lefelé) beállításához használja a mopfejen található lábkapcsolót. (7. kép)
*Megjegyzés:* Amíg a készülék nincs teljesen felmelegedve, a gőzkapcsoló megnyomására sem indul el a gőzölés.
Ha a víztartály kiürül, a szivattyú kb. 50 másodperc után automatikusan leáll, és a jelzőfény gyors fehér villogással figyelmeztet. A működés újraindításához elegendő ismét megnyomni a gőzkapcsolót. Ha kb. 10 percen keresztül nem történik semmilyen művelet, a készülék automatikusan kikapcsol. A működés folytatásához húzza ki, majd dugja vissza a csatlakozót – a felfűtés ezután újraindul.

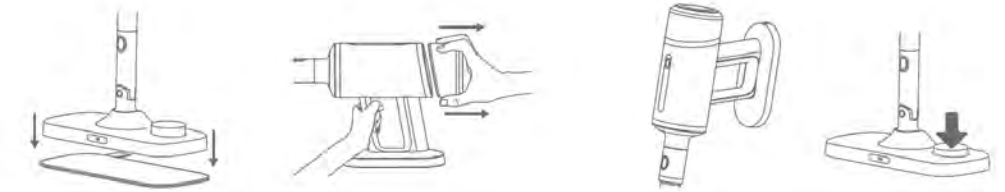

4 kép 5 kép 6 kép 7 kép

## 4. ÁPOLÁS ÉS KARBANTARTÁS

Amennyiben rendszeresen desztillált vizet használnak, a víztartály tisztítása nem szükséges.
*Figyelem:* A készüléket minden tisztítási vagy karbantartási művelet előtt ki kell húzni a konnektorból.

**A mikroszálas törlőkendő tisztítása**

1. A törlőlapot enyhe mosószerrel ajánlott kimosni.
2. Mosógépben is mosható, meleg víz programon, más textíliáktól elkülönítve – vagy helyezze mosózsákba.
3. Ha laza szálat talál, ollóval vágja le, ne húzza ki, hogy ne sérüljön az anyag.

**A gőztisztító tárolása**

1. L Használat után várja meg, amíg a készülék teljesen kihűl.
2. Ürítse ki a víztartályt minden egyes használat után.
3. A tápkábelt tekerje fel az erre kialakított kábelrögzítőre.

**Víz**

1. A készülék normál vezetékes csapvízzel is használható.
2. Ha azonban kemény vízű területen él, ajánlott desztillált víz használata a vízkőképződés megelőzése érdekében.

**Vízkőmentesítés**

Ha a készülék gőzkibocsátásának csökkenését észleli működés közben, a készülék valószínűleg vízkőmentesítési műveletet igényel. Ürítse ki a készülék víztartályát. A ZASS ZDL 02 modelljét ajánljuk. Öntse a vízkőoldó oldatot közvetlenül a víztartályba a vízkőmentesítő oldat hígítási utasításait követve. Kapcsolja be a gépet, és használja a gép tartályában lévő oldatot, amíg a gőz áramlása egyenletes és erős lesz. Öblítse ki a víztartályt ivóvízzel, öntsön ioncserélt vizet a tartályba, és használja a gépet gőz funkcióval a belső alkatrészek öblítésére, amíg a korábban használt vízkőoldó oldatnak már nem lesz érezhető szaga.

## 5. HIBAELHÁRÍTÁS

| PROBLÉMA | LEHETSÉGES OK | MEGOLDÁS |
|---|---|---|
| A GŐZTISZTÍTÓ NEM MŰKÖDIK | 1. A tápkábel nincs megfelelően csatlakoztatva.<br>2. Nincs áram az aljzatban.<br>3. A készülék javításra szorul. | 1. Csatlakoztassa szorosan a tápkábelt.<br>2. Ellenőrizze a biztosítékot vagy kapcsolótáblát.<br>3. Forduljon szervizhez. |
| ELSŐ HASZNÁLATKOR ZAJOS A VÍZPUMPA | 1. A víztartály üres. | 1. Töltsön vizet a tartályba. |
| A KÉSZÜLÉK NEM BOCSÁT KI GŐZT | 1. Nincs víz a tartályban.<br>2. A gőzgomb nincs bekapcsolva. | 1. Töltsön vizet a tartályba.<br>2. Kapcsolja be a gőzgombot, majd várjon 30 másodpercet. |
| VIZET HAGY A PADLÓN | 1. A mikroszálas törlőkendő túl nedves.<br>2. A gőz hőmérséklete túl alacsony. | 1. Húzza ki a készüléket és cserélje ki a törlőkendőt.<br>2. Várjon 30 másodpercet bekapcsolás után. |
| FEHÉR FOLTOK MARADTAK A PADLÓN | 1. A mop túl sokáig volt egy helyen.<br>2. Kemény víz használata. | 1. Ne hagyja a mopfejet a padlón használaton kívül.<br>2. Használjon desztillált vizet. |
| A PADLÓ NEM LETT TISZTA | 1. A törlőkendő túl piszkos.<br>2. A mosószer nem lett kiöblítve.<br>3. Erősen szennyezett felület. | 1. Kapcsolja ki a készüléket és cserélje ki a törlőlapot.<br>2. Mossa ki újra a törlőlapot.<br>3. Tisztítsa meg először a padlót tisztítószerrel. |
| NEHÉZ FORGATNI A MOPFEJET | 1. A törlőkendő nincs megfelelően felhelyezve.<br>2. A törlőkendő túl piszkos vagy vizes. | 1. Helyezze fel megfelelően a törlőkendőt.<br>2. Cserélje ki tiszta, száraz törlőkendőre. |

## 6. MŰSZAKI ADATOK

| Modell | ZSMC 20 / ZSMC 21 |
|---|---|
| Névleges feszültség | 230 V~ |
| Erő | 1500 W |
| Frekvencia | 50/60 Hz |
| Tartály kapacitása | 400 ml |



**IMPORTANT INFORMATION CONCERNING THE CORRECT DEFECTS OF THE PRODUCT IN ACCORDANCE WITH EC DIRECTIVE 2012/19 / EU**

Worn electrical appliances are valuable materials, which is why their place is not in household waste! For this reason, please support and participate in the protection of natural resources and the environment by handing this appliance to their take-over centers or to the importer whose address you can find in this manual or in the warranty certificate. By removing home appliances separately, you will avoid the potential negative consequences that your environment and health may have on the wrong removal, and you will be able to capitalize on the constituent materials for saving energy and resources. Further details may be requested from your local government or your nearest collection point. Inappropriate waste disposal may, in accordance with national regulations, be amended. The separate decommissioning of an electrical appliance is specified by marking the product with the image of a cut bay.

**INFORMAŢII IMPORTANTE CU PRIVIRE LA DEZAFECTAREA CORECTĂ A PRODUSULUI ÎN CONFORMITATE CU DIRECTIVA CE 2012/19/UE**

Aparatele electrice uzate sunt materiale valoroase, motiv pentru care locul lor nu este la gunoiul menajer! Din această cauză, vă rugăm să ne sprijiniţi şi să participaţi la protejarea resurselor naturale şi a mediului înconjurător, prin predarea acestui aparat la centrele de preluare a acestora sau la importatorul a cărui adresă o puteţi găsi în acest manual sau în certificatul de garanţie. Înlăturând separat dispozitivele electrocasnice, veţi evita eventualele consecinţe negative pe care le-ar putea avea asupra mediului şi sănătăţii înlăturarea incorectă, şi veţi permite valorificarea materialelor constituente pentru economisirea energiei şi a resurselor. Detalii suplimentare se pot solicita la administraţia locală sau la cel mai apropiat punct de colectare. Îndepărtarea necorespunzătoare a deşeurilor poate fi, în conformitate cu reglementările naţionale, amendată. Dezafectarea separată a unui dispozitiv electrocasnic este specificată prin marcarea produsului cu imaginea unei pubele tăiate.

**FONTOS INFORMÁCIÓK A TERMÉK MEGFELELŐ HATÁSÁRA VONATKOZÓAN A 2012/19 / EU IRÁNYELVEKEN**

Ez a szimbólum azt jelöli, hogy a terméket nem szabad a háztartási szeméttel együtt kidobni, ahogy azt a WEEE direktíva (2002/96/EC) és a nemzeti törvények előírják. A terméket a kijelölt gyűjtőhelyeken, vagy egy hasonló új termék esetében egy-azegyben csere formájában, vagy egy arra felhatalmazott gyűjtőponton le kell adni, ahol gondoskodnak az elektronikai és elektromos berendezések megfelelő újrafeldolgozásáról (EEE). Ilyen hulladék nem megfelelő kezelése negatív hatással lehet a környezetre és az emberi egészségre a potenciálisan veszélyes anyagok miatt, melyeket általában az EEE-kben használnak (elektronikai és elektromos berendezések). Ugyanakkor az Ön együttműködése a termék megfelelő újrafeldolgozásában segít a természeti erőforrások hatékony kihasználásában is. További információkat a használt készülékek megsemmisítésével kapcsolatban a helyi önkormányzatnál, hulladékkezelő szervezetnél, vagy arra feljogosított WEEE vagy háztartási hulladékfeldolgozónál kaphat.



This appliance complies with European electromagnetic safety and compliance standards.

Acest aparat este conform cu standardele Europene de securitate şi conformitate electromagnetică.

Ez a készülék megfelel az európai elektromágneses biztonsági és megfelelőségi előírásoknak.




This product does not contain hazardous materials for the environment (lead, mercury, cadmium, hexavalent chromium and brominated flammable agents: PBB and PBDE).

Acest produs nu conţine materiale periculoase pentru mediul înconjurator (plumb, mercur, cadmiu, crom hexavalent şi agenţi inflamabili bromuraţi: PBB şi PBDE).

Ez a termék nem tartalmaz veszélyes anyagokat a környezet számára (ólom, higany, kadmium, hatértékű króm és brómozott gyúlékony anyagok: PBB és PBDE).



We assume the right to make changes to these provisions without further notice.
SC ZASS ROMANIA S.R.L. is not responsible for any printing errors.

Ne asumăm dreptul de a face modificări ale acestor prevederi fără o altă notificare.
S.C. ZASS ROMANIA S.R.L. nu răspunde pentru eventualele greşeli de tipar.

Feltételezzük a jogot, hogy ezeket a rendelkezéseket további értesítés nélkül megváltoztassuk.
SC ZASS ROMANIA S.R.L. nem vállal felelősséget a nyomtatási hibákért.

ZASS®
*Worldwide comfort*

**www.zassromania.ro**

Rev.01 13052025